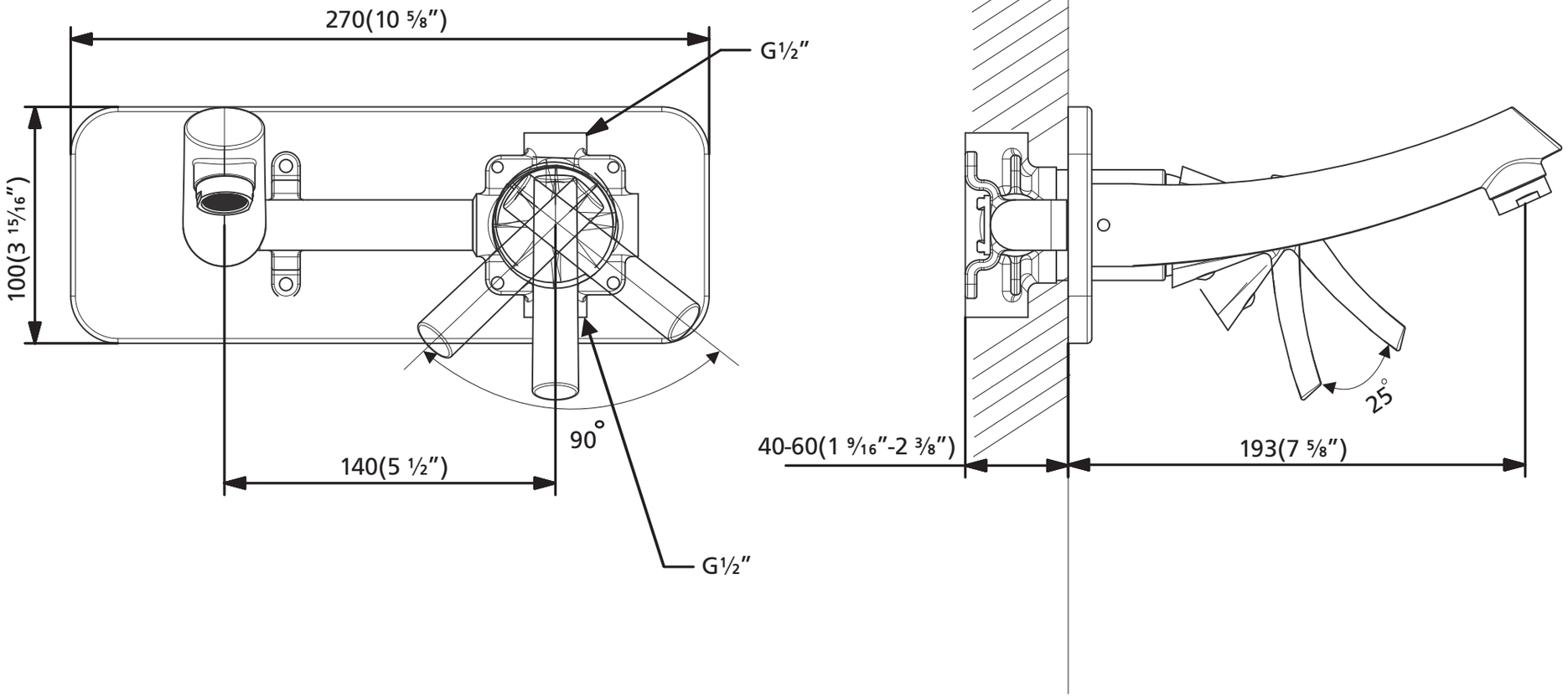SSV-2101.pdf 1 2012/11/14 下午 08:47:42