DSB35
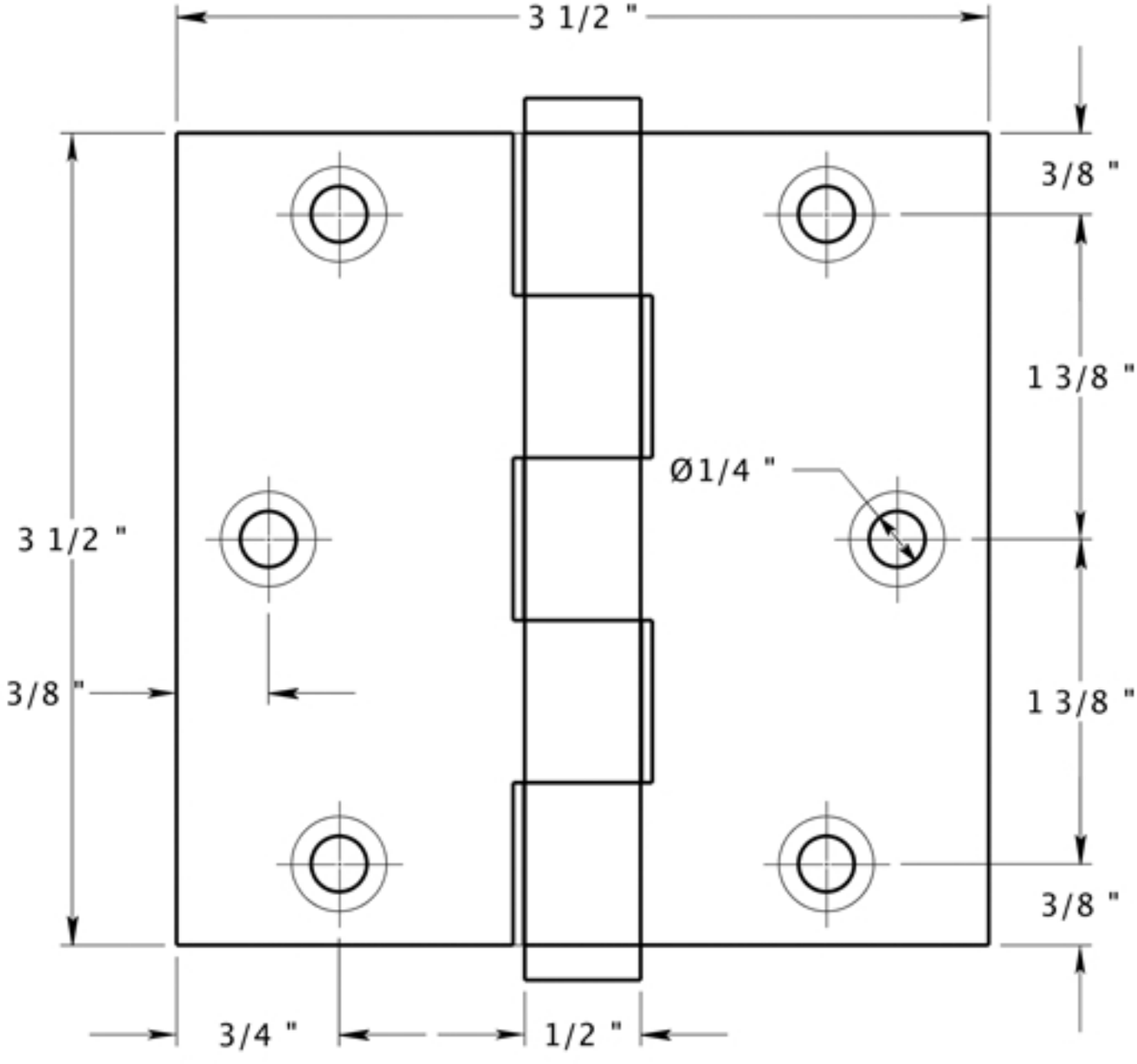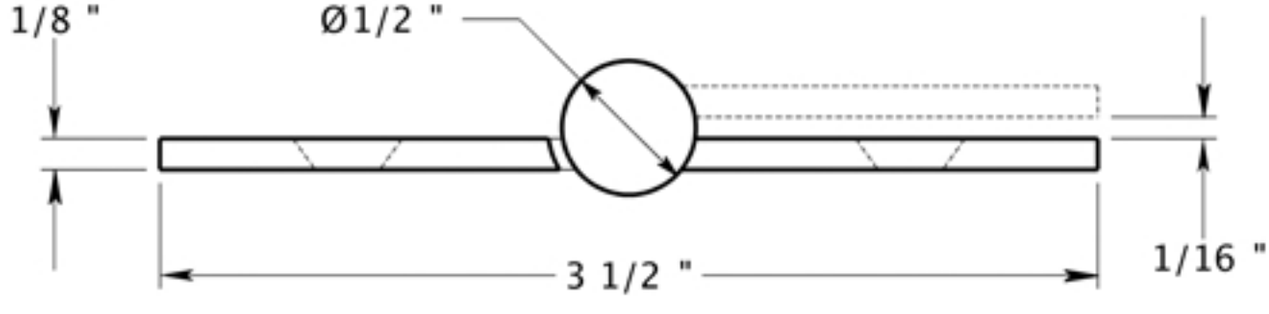
DELTANA